FADINI
el abre verjas

A·D·S AUTOMATIC DOOR SPECIALISTS
Puertas & Portones Automáticos, S.A. de C.V.
¡Nuestra pasión es la Solución!....

»OPERADOR ELECTROMECANICO CORREDIZO MOD.MEC-200 1.5HP.

MEC 200

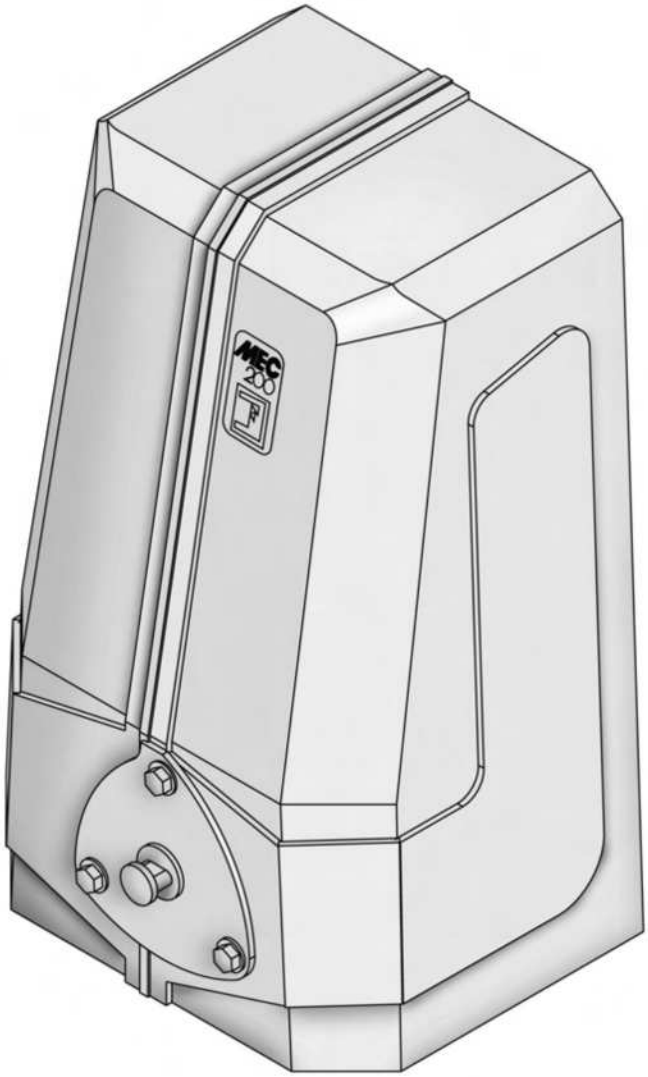

MANUAL DE INSTALACION

V09.18

(229) 288-1552
portonesautomaticos@adsver.com.mx
portonesautomaticos@prodigy.net.mx

RESIDENCIAL COMERCIAL INDUSTRIAL

MEMBER IDA International Door Association

INSTRUCCIONES A CUMPLIR PARA INSTALAR EL DISPOSITIVO DE AUTOMATIZACION CORREDERO MEC 200 VERTICAL Y HORIZONTAL

PARA LOGRAR LA APLICACION Y EL FUNCIONAMIENTO PERFECTOS DEL DISPOSITIVO MEC 200, SE RECOMIENDA CUMPLIR LOS RENGLONES EXPLICATIVOS SIGUIENTES Y LOS DIBUJOS CORRESPONDIENTES.

El MEC 200 es un dispositivo de automatización versátil, apto para cualquier exigencia de instalación, gracias a su conformación vertical y horizontal y a su gama de versiones de 0,37 KW (0,5 CV monofásica y trifásica) – de 0,73 KW (1 CV monofásica y trifásica) – de 1,1 KW (1,5 CV, únicamente trifásica). Se trata de una automatización sólida y fiable, equipada de embrague regulable manualmente, con acoplamiento de bronce-acero entre tornillo y corona apoyado sobre cojinetes, todo colocado en baño de aceite. Un sistema de desbloqueo manual permite desplazar manualmente la verja en caso de corte del suministro de energía eléctrica.

CONTROL DE LA VERJA

- Comprobar que el riel de deslizamiento de la verja esté correctamente anclado en unos cimientos firmes para evitar desplazamientos causados por el asentamiento del suelo en el curso del tiempo o descarrilamientos durante el funcionamiento.
- IMPORTANTE: Asegurarse de que la verja esté equipada de un **tope de recorrido** de **abertura** y **cierre** sujetado en el suelo, para evitar que la verja se salga fuera de la guía superior.
- IMPORTANTE: La verja no tiene que chocar en postes ni topes de recorrido especiales, para evitar que se bloquee.

MONTAJE DEL DISPOSITIVO MEC 200 SOBRE PLACA DE ANCLAJE

- Ante todo, sujetar en el suelo y nivelar horizontalmente por un nivel la **placa de anclaje**, observando las alturas señaladas en el dibujo (Fig.1). La sujeción tiene que hacerse utilizando **hormigón**.
- Quitar el **capot** del dispositivo MEC 200 desatornillando los tres **tornillos A** y sacándolo hacia arriba; a continuación, sujetar provisionalmente el motorreductor MEC 200 en la **placa de anclaje**, por medio de los **cuatro tornillos** sujetadores **B** (Fig. 2).

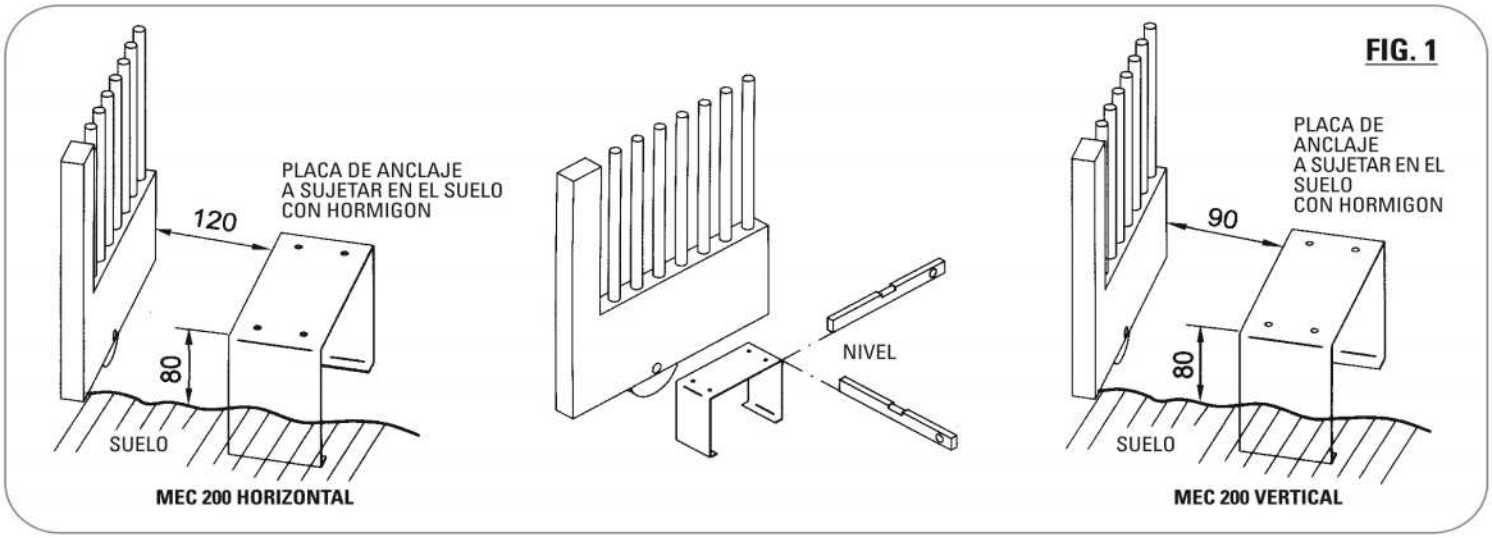

- Quitar el **capot** del dispositivo MEC 200 desatornillando los tres **tornillos A** y sacarlo hacia arriba; a continuación, sujetar provisionalmente el motorreductor MEC 200 en la **placa de anclaje** por medio de los **cuatro tornillos** sujetadores **B** (Fig. 2).

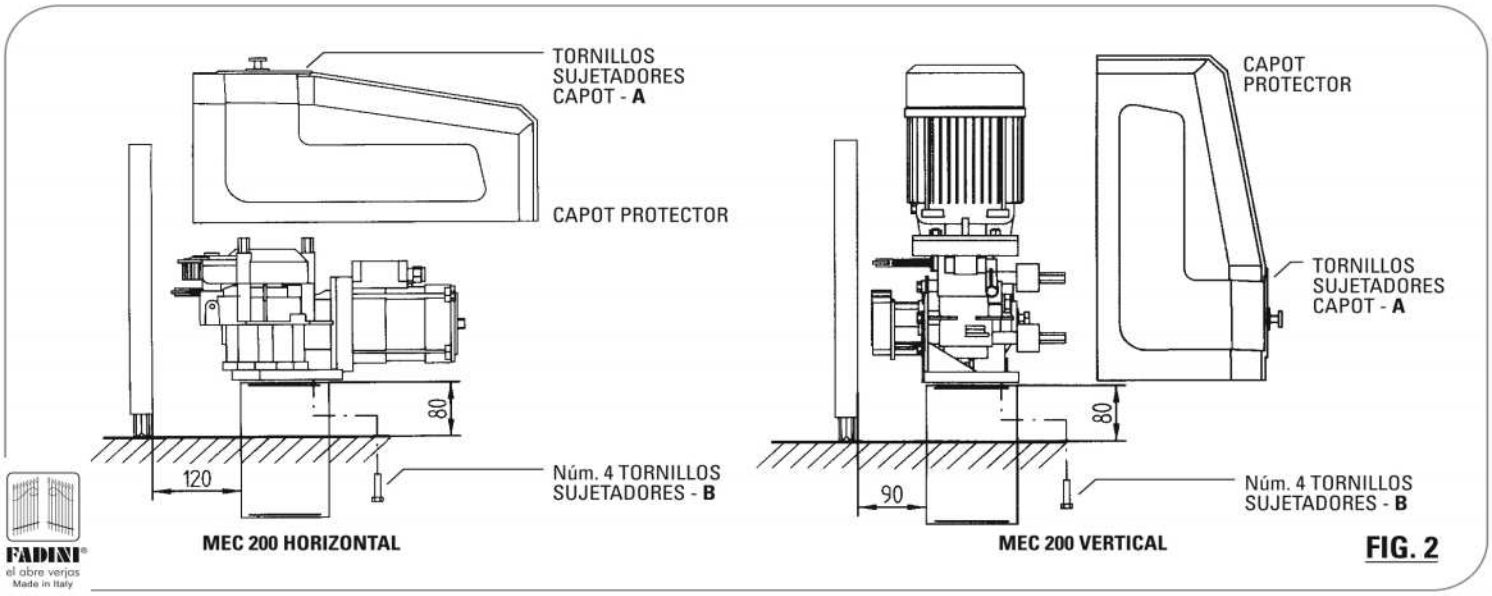

FADINI®
el abre verjas
Made in Italy

MONTAJE DE LA CREMALLERA

IMPORTANTE: Para instalar el **MEC 200 vertical**, se aconseja aplicar durante esta operación unos **calzos de 2 mm** entre la **placa de anclaje y la base del MEC 200**, de manera tal que, una vez quitados los calzos, quede un espacio adecuado entre la cremallera y el engranaje de arrastre.

- Sujetar provisionalmente el MEC 200 en la placa de anclaje, en posición perfectamente horizontal, por medio de los 4 tornillos sujetadores C.
- Desbloquear el MEC 200 desde la verja: desatornillar (1 o 2 vueltas máximo) el tornillo hexagonal por medio de **la llave de desbloqueo E 17** al efecto que se suministra en dotación (Fig. 3).

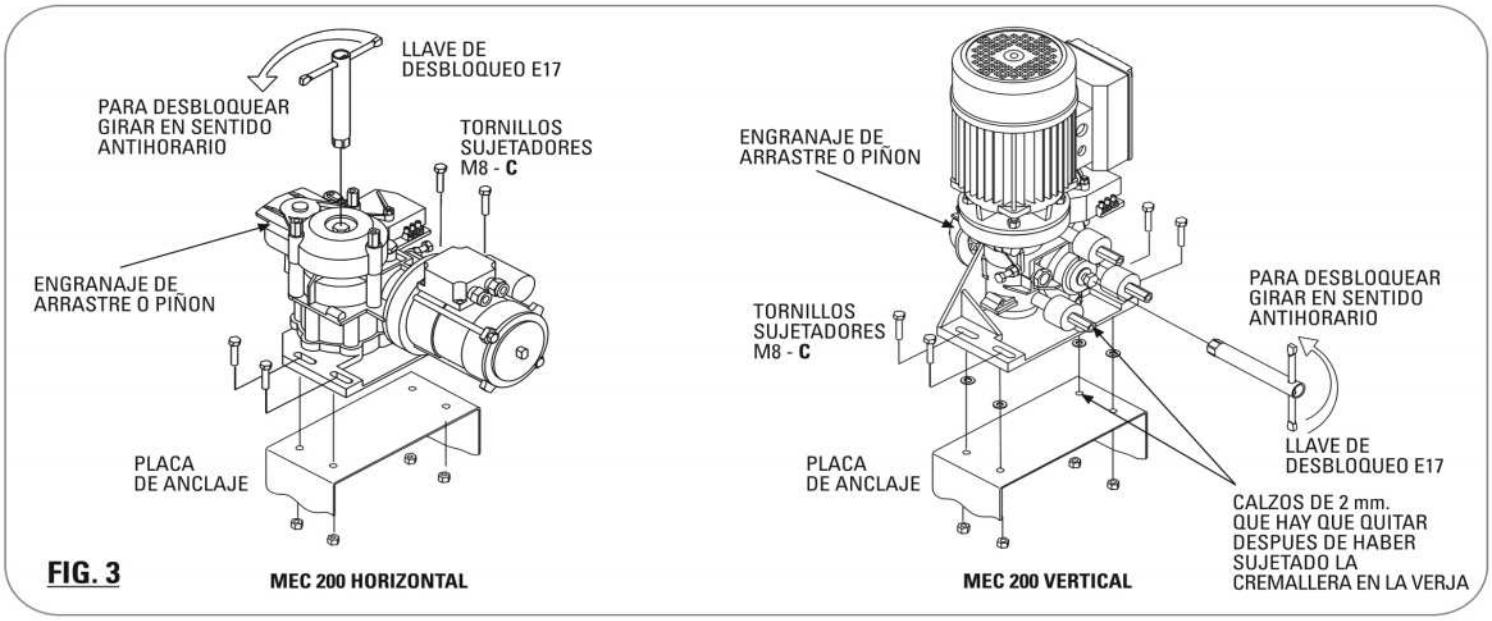

FIG. 3

- Para sujetar la **cremallera**, desbloquear el **engranaje de arrastre** desde el MEC 200 y desde la verja, por medio de la **llave de desbloqueo E17** que se suministra en dotación; de esta forma, se puede desplazar manualmente la verja sin obstáculos.
- Sujetar provisionalmente en posición, por medio de abrazaderas, la **cremallera** en la verja, de manera tal que la misma pueda engranar con el **engranaje de arrastre**; la **cremallera** tiene que poder deslizarse sin que haya roces con el engranaje de arrastre del MEC 200 estando el mismo desbloqueado. (Fig. 4)

  IMPORTANTE: Antes de soldar o sujetar permanentemente cada componente, asegurarse de que la cremallera y la verja puedan deslizarse sin roces con el **engranaje de arrastre** del MEC 200 estando el mismo desbloqueado, realizando manualmente el ensayo correspondiente por el movimiento del sistema hacia adelante y hacia atrás, a lo largo de todo el recorrido efectivo de la verja.
- Quitar los **distanciadores de 2 mm** colocados durante toda la operación de sujeción de la cremallera; de esta forma, se logra un espacio adecuado entre la cremallera y el engranaje de arrastre. (Fig. 4)

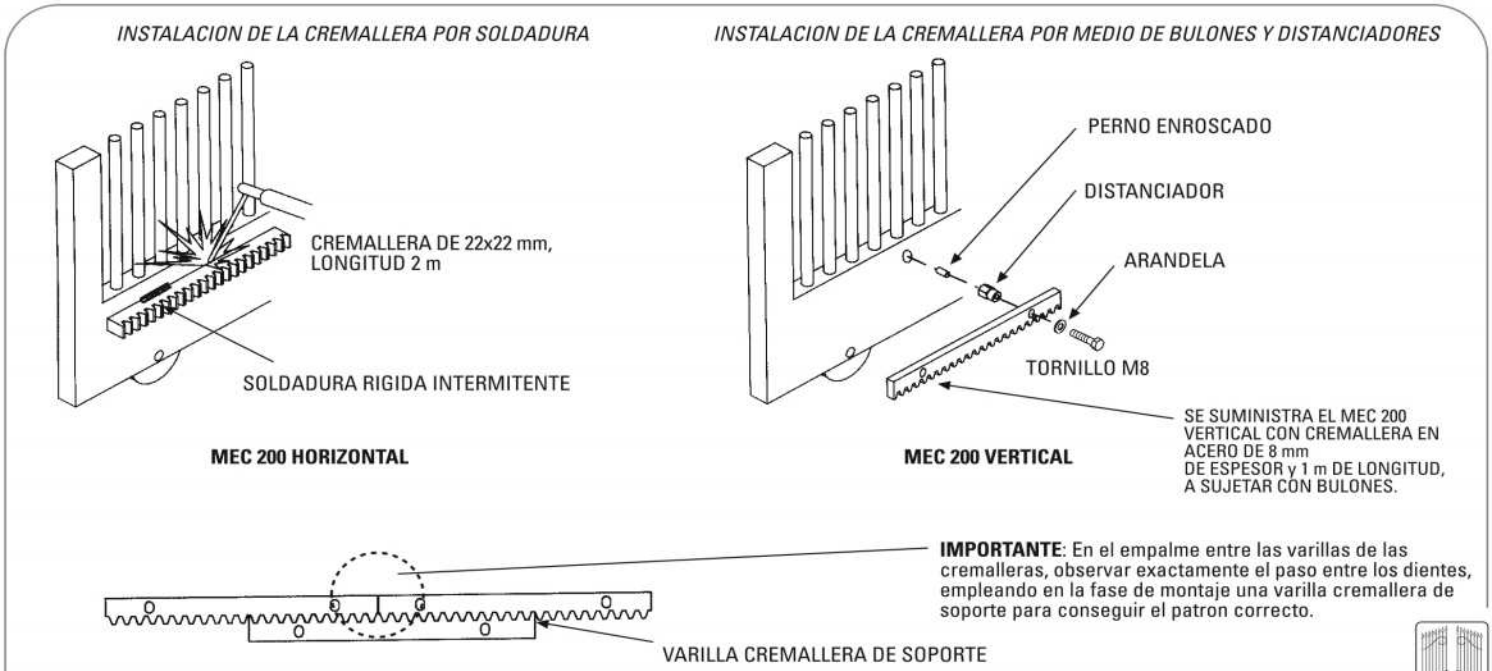

FIG. 4

FADINI® el abre verjas Made in Italy

MONTAJE TOPE DE RECORRIDO

- Hay que sujetar las **ranuras de tope de recorrido** manteniendo las medidas del dibujo: el extremo de la ruedecilla **del palpador de resorte** del tope de recorrido tiene que encontrarse **15 mm** aproximadamente más allá de la **pieza delantera de comienzo de la hendidura de la ranura**; de esta forma se vuelve flexible el resorte del dispositivo de tope de recorrido en ambos sentidos de marcha de la verja (Fig. 5). En caso de que la ruedecilla del tope de recorrido llegue más allá de la distancia admitida de 15 mm, hay que desatornillar y quitar la **ruedecilla** y acortar la varilla flexible de resorte.

- IMPORTANTE: La verja no tiene que chocar en postes ni topes de recorrido especiales, para evitar que se bloquee.

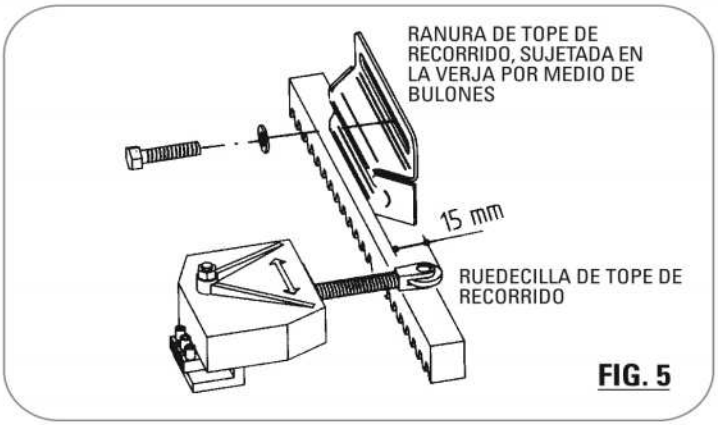

FIG. 5

CONEXIONES ELECTRICAS CON EL PROGRAMADOR ELECTRONICO

- **Suministro de corriente, motor eléctrico y destellador Miri 4**: se realizan con cables provistos de hilos de sección igual a 1,5 mm² para una distancia máxima de 50 m. Para distancias que sobrepasen los 50 m, se aconseja utilizar cables provistos de hilos de sección igual a 2 mm² (Fig. 6).
- **Tope de recorrido, fotocélulas, tablero de pulsadores y accesorios**: se pueden utilizar cables provistos de hilos de 1 mm² (Fig. 6).
- El burlete neumático de seguridad sujetado en la verja se conecta a través de un cable, por medio de un arrollador de cable, o bien de un **radioenlace, en serie** con el **tope de recorrido** o con la **fotocélula receptora**.
- Los programadores electrónicos ELPRO 10 PLUS (fig. 7) y ELPRO 14 PLUS (**sólo** para accionamiento simultáneo de 2 hojas al mismo tiempo) están predispuestos para todas las funciones de lógica programada automática y semiautomática, relé de línea y diagnóstico luminoso incorporado.
- Para el programador ELPRO 70/3 PLUS incorporado, hay que realizar las conexiones eléctricas según se indica en el diagrama (Fig. 8).

NOTA: REALIZAR EL ANALISIS DE LOS RIESGOS CON ARREGLO A LAS NORMAS EN 12445 Y EN 12453 Y INTERVENIR CON DISPOSITIVOS DE SEGURIDAD ALLI DONDE HAGA FALTA.

1) Destellador MIRI 4
2) Fotocélula Receptor POLO 44
3) Receptor Puente radio CRUASTRO
4) Programador electrónico ELPRO 10 PLUS
5) Interruptor de línea 230V 50Hz magneto-térmico Diferencial tipo 0,03 A (más de 100 m de cable Ø 2,5 mm)
6) Motorreductor MEC 200
7) Cremallera
8) Transmisor Puente radio CRUASTRO
9) Costilla neumática de goma o barrera sensible
10) Tablero de pulsadores con llave PRIT 19
11) Radio receptor de empalme ASTRO 43/2 R
12) Antena BIRIO A8
13) Fotocélula receptor POLO 44
14) Tablero de pulsadores de pared PULIN 3
15) Columnita con receptor fotocélula POLO 44
16) Columnita con proyector fotocélula POLO 44
17) Trasmisor ASTRO 43/2 TR Piccolo (Pequeño)

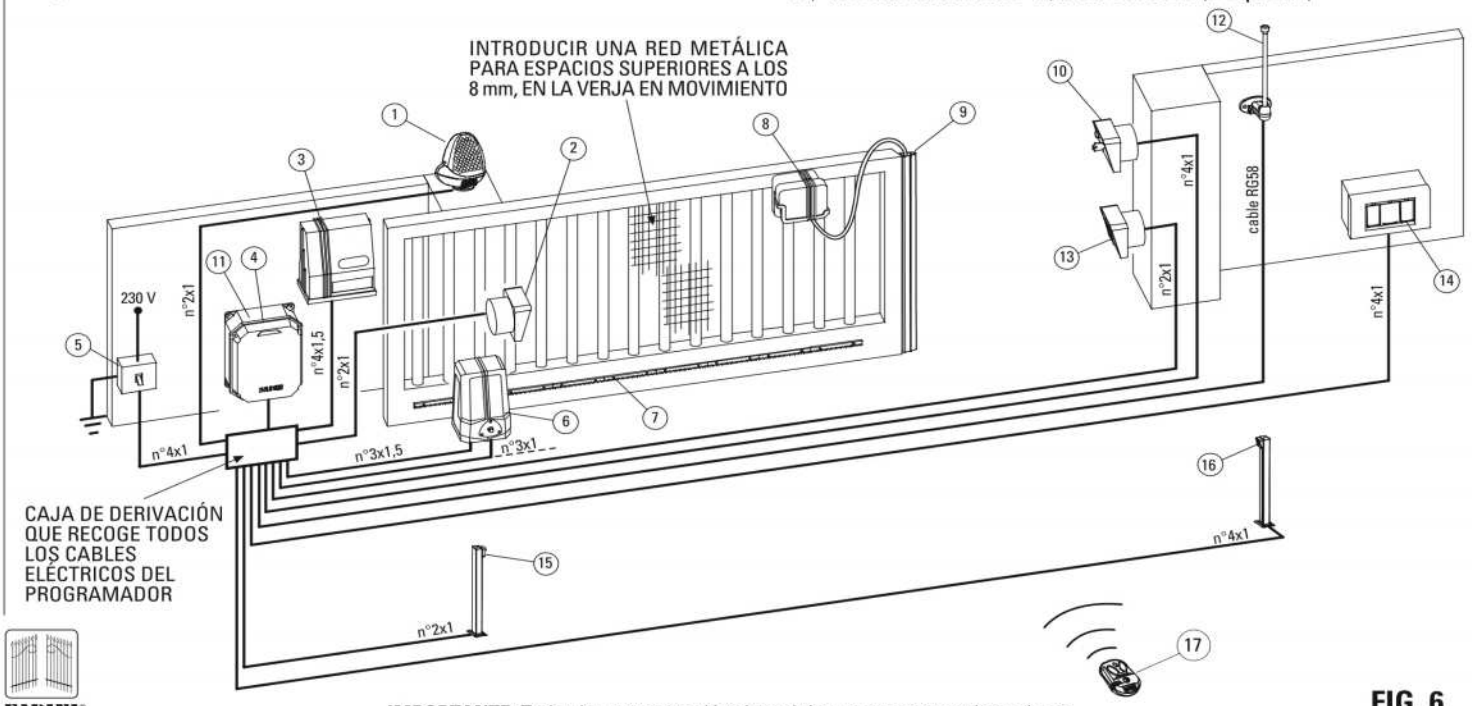

FIG. 6

IMPORTANTE: Todos los aparatos eléctricos deben estar conectados a tierra.

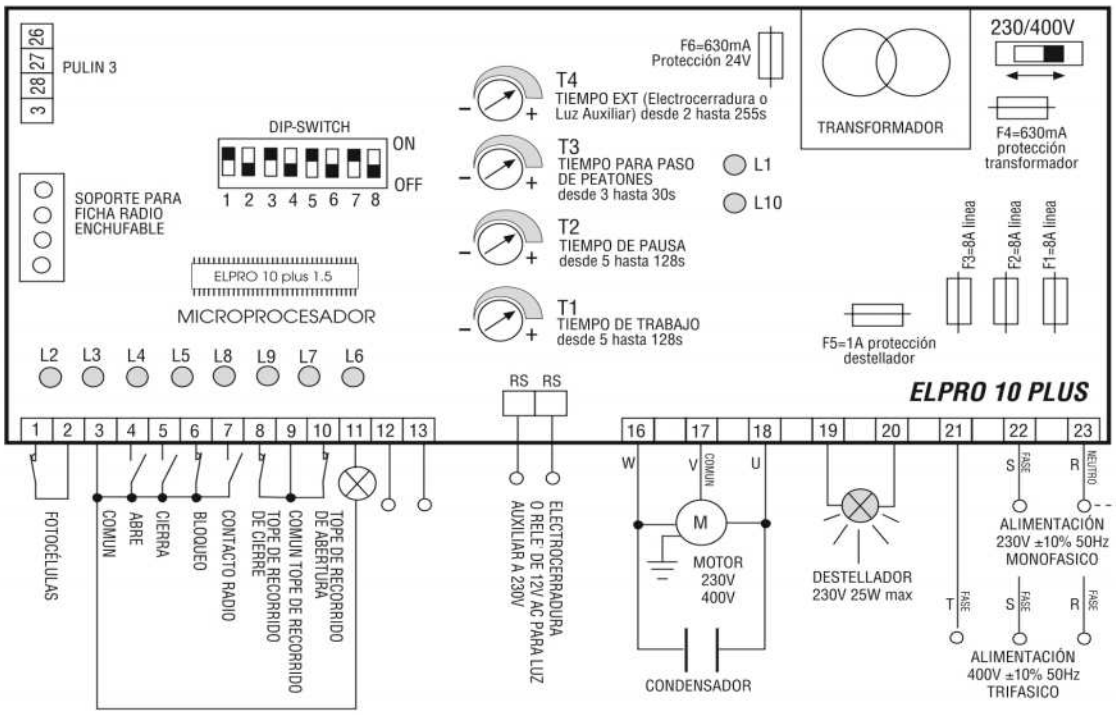

FIG. 7

Descripción general: se emplea el programador Electrónico Elpro 10 Plus de nueva generación en los abre-verjas deslizantes. El mismo está alimentado con corriente monofásica y trifásica de 230/400V y cumple con la reglamentación de seguridad de Baja Tensión, BT 93/68/CE y Compatibilidad Electromagnética EMC 93/68/CE. Se aconseja por consiguiente encargar su instalación a personal técnico calificado profesionalmente, con arreglo a la reglamentación de seguridad vigente. La empresa constructora rehúsa cualquier responsabilidad en caso de empleo improprio del programador. La misma se reserva además el derecho de modificar y poner al dia en cualquier momento ya sea el programador como este folleto. **El incumplimiento de las reglas de instalación puede generar serios daños a las personas o cosas.**

IMPORTANTE:
- **Hay que instalar el programador en un lugar seco al interior de su propia caja protectora.**
- **Comprobar que la alimentación del programador electrónico sea 230V ±10% o 400V ±10%**
- **Comprobar que la alimentación del Motor Eléctrico sea 230V ±10% o 400V ±10%**
- **Para distancias más allá de 50 metros, aumentar la sección de los hilos.**
- **Hay que aplicar un interruptor magneto-térmico diferencial del tipo de 0,03A de alta sensibilidad a la corriente de alimentación del programador.**
- **Para la alimentación, el motor eléctrico y el destellador, amplear hilos de tamaño igual a 1,5 mm², para una distancia de hasta 50 metros. Para los topes de recorrido, las fotocélulas, el tablero de pulsadores y los accesorios, emplear cables con hilos de 1 mm².**
- **Si no se emplean las fotocélulas hay que hacer el puente entre los bornes 1 y 2.**
- **Si no se emplea ningún tablero de pulsadores hay que hacer el puente entre los bornes 3 y 6.**

N.B: Para las aplicaciones especiales, por ejemplo, encendidos do alumbrado, telecámaras, etc., hay que emplear unos Relès Estàticos; de otra forma, con relés normales se pueden causar interferencias an el microprocesador.

Dip-Switch:

DIP-SWITCH ON OFF 1 2 3 4 5 6 7 8

1= ON La fotocélula para en la abertura
2= ON El radiomando no invierte
3= ON Cierre en automático
4= ON Pre-relampagueo activo
5= ON Radio paso a paso con bloqueo intermedio
6= ON Funcionamiento de "Hombre Presente" (Dip 4=OFF y Dip 3=OFF)
7= ON Destellador apagado durante la pausa en Automático
8= OFF Libro

Si falla el funcionamiento del programador, hay que:
- Comprobar que la alimentación del programador electrónico sea 230V ±10% o 400V ±10%
- Comprobar que la alimentación del Motor Eléctrico sea 230V ±10% o 400V ±10%
- Controlar los fusibles
- Controlar las fotocélulas, que estén en contacto cerrado
- Controlar todos los contacto cerrado NC
- Controlar que no haya una calda de voltaje entre el programador y el motor eléctrico

Led de Diagnostico:

L1= La alimentación a 230V 50Hz está encendida
L2= Fotocélulas. Se apaga en caso de que haya un obstáculo
L3= Abre, se enciende en cuanto se dé el impulso de mando de abertura
L4= Cierre, se enciende en cuanto se dé el impulso de mando de cierre
L5= Bloqueo, se apaga en cuanto se dé el impulso de mando de stop
L6= Radio, se enciende a cada impulso desde el transmisor
L7= Estado del automatismo, ralampaguea durante el movimiento
L8= Tope de recorrido de cierre, está apagado cuando la verja está cerrada
L9= Tope de recorrido de abertura, está apagado cuando la verja está abierta
L10= Se enciende durante el tiempo planteado por el Trimmer T4

Dib. Núm. 4135

CE

FADINI el abre verjas Made in Italy

CONEXIONES ELECTRICAS EN BAJA TENSION

Fotocelulas y nervadura de seguridad:

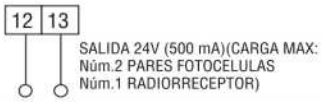

DIP-SWITCH 1:

1	ON: La fotocélula está parada en abertura y invierte en cierre, habiéndose removido el obstáculo OFF: La fotocélula no está parada en abertura y invierte en cierre, habiendo un obstáculo

Tablero de pulsadores:

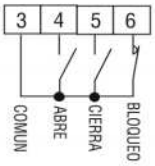

Tope de recorrido:

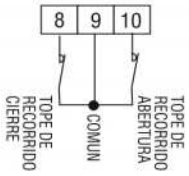

Radiocontacto:

- Abre/Cierre (normal)
- Inversión de marcha a cada impulso
- Paso a paso

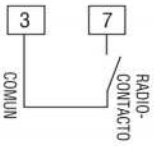

DIP-SWITCH 2 y 5 (NO tienen que estar NUNCA ON al mismo tiempo):

2	ON: No invierte en abertura OFF: Invierte la marcha a cada impulso
5	ON: Paso a paso con bloqueo intermedio OFF: Funcionamiento normal

Tablero de pulsadores Pulin3:

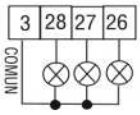

Led de señalización de los mandos: Abre - Bloqueo - Cierre

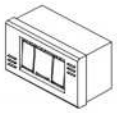

Lámpara testigo de 24V 3W de señalización:

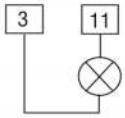

Lámpara testigo **Encendida** = Verja abierta
Lámpara testigo **Apagada** = Verja cerrada
Relampagueo a **0,5s (rápida)** = movimiento de cierre
Relampagueo a **1s (normal)** = movimiento de abertura
Relampagueo a **2s (lento)** = automatismo bloqueado

Luces auxiliares:

Conectar un Relè de 12VCA (Trimmer T4 desde 2s hasta 255s) para hacer funcionar una lámpara de 230V

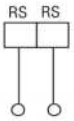

TIEMPO EXT (Electrocerradura y Luz Interior) de 2 a 255s

Electrocerradura:

Regular el Trimmer T4 e nel minimo. La electrocerradura se queda excitada durante 2 segundos

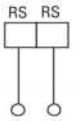

CONEXIONES ELECTRICAS DE POTENCIA

Motor Monofasico (230V) y Trifasico (400V):

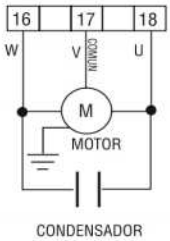

Destellador:

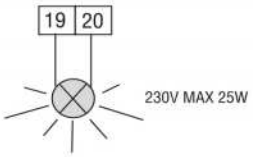

DIP-SWITCH 4 y 7:

4 ON: Pre-relampagueo
OFF: Sin pre-relampagueo

7 ON: El destellador está desactivado durante la pausa en automático
OFF: El destellador relampaguea durante la pausa en automático

Alimentación:

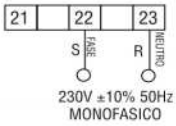

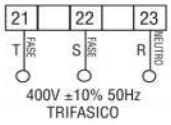

FUNCIONAMIENTO

Automático/ Semi-automático:

Ciclo Automático: dando un impulso de mando de abertura, la verja se Abre, se para en Pausa durante el lapso de tiempo que está planteado por el "Trimmer" T2, después de lo cual la verja se Cierra automáticamente.
Ciclo Semi-automático: dando un impulso de mando de abertura, la verja se Abre y a continuación se para en abertura. Para cerrarla hay que dar el impulso de cierre.

DIP-SWITCH 3

3 ON= Cierre Automático
OFF= Non cierre en automático. Función semi-automática

Abertura para paso de peatones:

El Trimmer T3 completamente al mínimo: se desactiva la Abertura Peatonal DESDE 3 HASTA 30 s - Se puede activar por un impulso de mando (hasta por radio) con duración mayor de 2 s

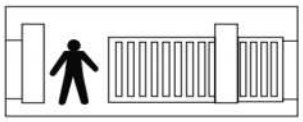

Hombre Presente:

Se logra mandar la abertura y cierre "de acción mantenida" (sin autorretención en el Relé), por consiguiente la presencia activa del operador durante todo el movimiento de la automatización hasta tanto que se suelte el pulsador o la llave del selector.

DIP-SWITCH 6

6 ON: Hombre Presente con Dip-switch 4=OFF y Dip-switch 3=OFF
OFF: Funciónamiento Normal

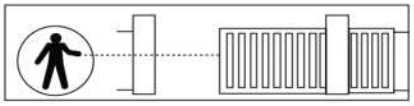

Exclusión de la radiorrecepción durante la Pausa en Automático:

Actuando con esta modalidad, cualquier radioimpulso durante el tiempo de pausa en Automático no da mando alguno al sistema.
DIP-SWITCH Núm.2=ON, Núm.3=ON y Núm.5=ON

2 ON: No invierte en abertura
OFF: Invierte la marcha a cada impulso

3 ON= Cierre Automático
OFF= Non cierre en automático. Función semi-automática

5 ON: Paso a paso con bloqueo intermedio
OFF: Funcionamiento normal

Instalación del Reloj:

Funcionamiento: programar en el reloj el horario de abertura: a la hora que está planteada, la verja se abrirá y se quedará abierta el automatismo no va a aceptar ningún mando ulterior (hasta por radio) hasta tanto que haya transcurrido el lapso de tiempo planteado en el reloj; una vez acabado dicho tiempo, después del tiempo de pausa, se realizará el cierre automático. Hay que dejar en cero el "Trimmer" para paso de peatones T3, DIP-SWITCH Núm.3=ON Cierre Automático.

DIP-SWITCH Núm.3=ON Cierre Automático

3 ON= Cierre en automático
OFF= Non cierre en automático. Función semi-automática

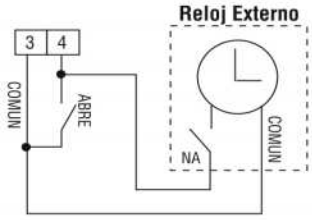

Dib. Núm. 4135

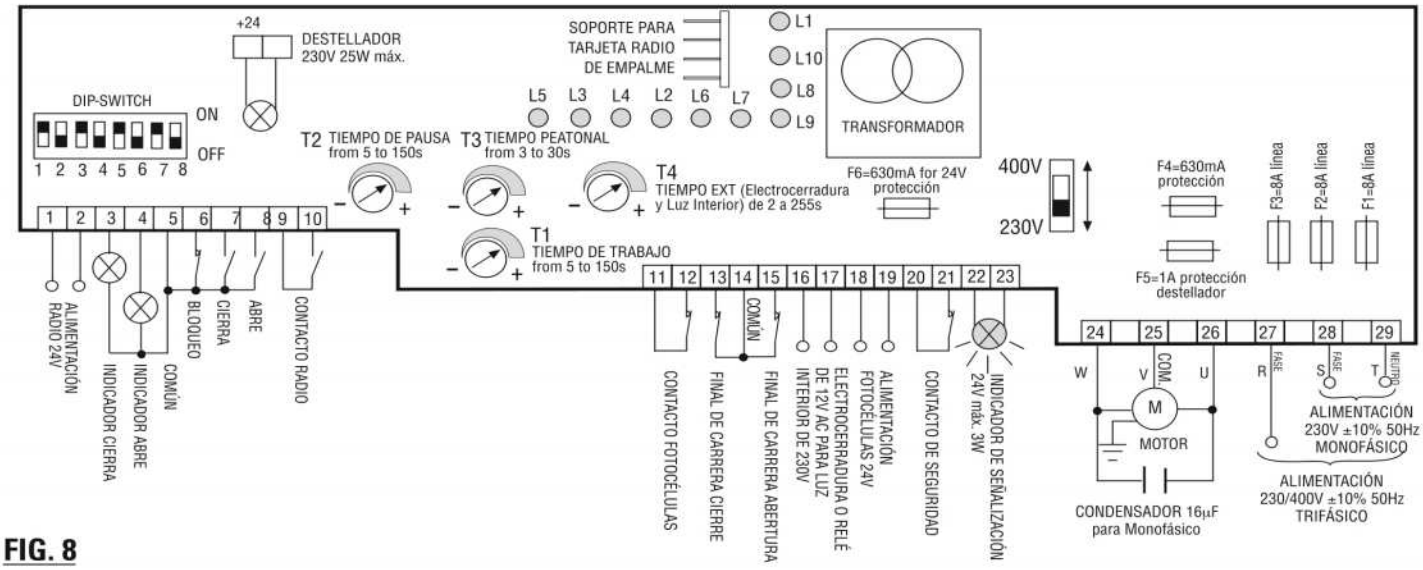

FIG. 8

Descripción general: El programador Elpro 70/3 plus de nueva generación, se emplea en los abre-verjas deslizantes MEC 200. Alimentado a 230V-400V monofásico y trifásico, cumple con las normativas de seguridad de Baja, Alta Tensión y Compatibilidad Electromagnética, se aconseja por lo tanto la instalación por parte de personal técnico cualificado respetando las normativas de seguridad vigentes. La Empresa fabricante no asume ninguna responsabilidad por el uso impropio del programador; además se reserva el derecho de aportar modificaciones y actualizaciones al presente manual y al programador. **El incumplimiento de las reglas de instalación puede generar serios daños a personas o cosas.**

⚠ **IMPORTANTE:**
- **El programador se instala dentro de la automación MEC 200**
- **Asegurarse que la alimentación del programador electrónico sea de 230V ±310%**
- **Asegurarse que la alimentación al Motor Eléctrico sea de 230V ±310%**
- **Para distancias superiores a los 50 metros aumentar la sección de los cables.**
- **Aplicar un Interruptor Magneto-Térmico diferencial del tipo 0,03A de alta sensibilidad a la alimentación del programador.**
- **Alimentación, Motor eléctrico, Destellador usar cables con cables internos de 1,5 mm² hasta 50m de distancia; para Finales de carrera y accesorios varios emplear cables con cables internos de 1mm²**
- **Si no se usan las Fotocélulas efectuar un puente entre los bornes 11 y 12.**
- **Si no se usa ningún Tablero de pulsadores efectuar un puente entre los bornes 5 y 6.**

Nota: Para aplicaciones como encendido luces, telecámaras, etc., utilizar Relé Estáticos para no generar interferencias en el microprocesador.

Dip-Switch:

1= ON Fotocélula parada en abertura
2= ON Radio no invierte en abertura
3= ON Cierra en Automático
4= ON Pre-destello Activo
5= ON Radio paso-paso con bloqueo intermedio
6= ON Servicio hombre presente (Dip 4=OFF y Dip 3=OFF)
7= ON Destellador apagado durante la pausa en Automático
8= OFF, libre

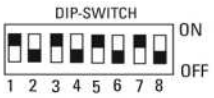

Ante la falta de funcionamiento:

- Asegurarse que la alimentación del programador electrónico sea de 230V ±10% o bien de 400V ±10%
- Asegurarse que la alimentación al Motor Eléctrico sea de 230V ±10% o bien de 400V ±10%
- Para distancias superiores a los 50 metros aumentar la sección de los cables.
- Controlar los fusibles
- Controlar que las Fotocélulas estén con contacto cerrado.
- Controlar todos los contactos cerrados NC
- Controlar que no haya una caída de tensión entre el programador y el motor eléctrico.

CONEXIONES ELÉCTRICAS EN BAJA TENSIÓN

Fotocélulas:

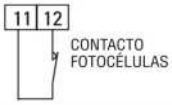

DIP-SWITCH 1:

1 ON: Fotocélula parada en abertura e invierte en cierre por obstáculo removido
OFF: Fotocélula no parada en abertura e invierte en cierre en presencia de obstáculo

Tablero de pulsadores:

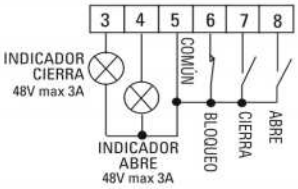

Final de carrera:

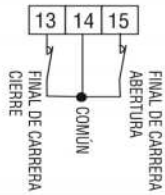

Contacto Radio:

- Abre/Cierra (normal)
- Inversión de marcha en cada impulso
- Paso Paso 2

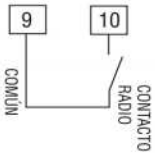

DIP-SWITCH 2 y 5 (NUNCA deben estar al mismo tiempo en ON):

2 ON: No invierte en abertura
OFF: Invierte la marcha a cada impulso

5 ON: Paso paso con bloqueo intermedio
OFF: Funcionamiento normal

Indicador 24V 3W de Señalización:

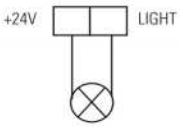

Indicador **Encendido** = Verja Abierta
Indicador **Apagado** = Verja Cerrada
Parpadea a **0,5s (veloz)** = movimiento de cierre
Parpadea a **1s (normal)** = movimiento de abertura
Parpadea a **2s (lento)** = automación bloqueada

Alimentación Radio:

Contacto de seguridad:

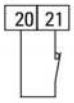

Electrocerradura:

Regular el Trimmer T4 al mínimo, la Electrocerradura permanece excitada durante 2 segundos

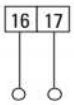

Luz interior:

Conectar un Relé de 12VCA (Trimmer T4 de 2s a 255s) para hacer funcionar una lámpara a 230V

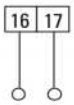

Dib. Núm. 4138

CE

FADINI® el abre verjas Made in Italy

CONEXIONES ELÉCTRICAS DE POTENCIA

Motor Monofásico (230V) y Trifásico (400V):

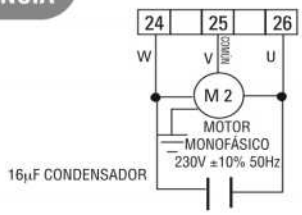

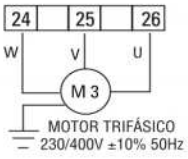

TIEMPO DE TRABAJO
ABRE / CIERRA DE 5 A 150s

TIEMPO DE PAUSA
DE 5 A 150s

Destellador:

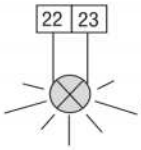

230V MAX 25W

DIP-SWITCH 4 y 7:

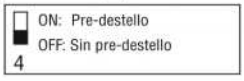

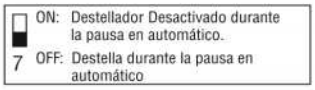

Alimentación:

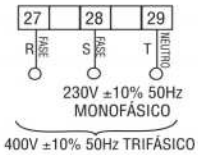

FUNCIONES

Automático/ Semiautomático:

T2 Tiempo de Pausa

DIP-SWITCH 3

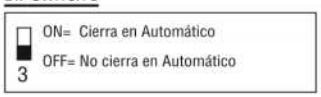

Abertura Peatonal:

Trimmer T3 de 3 a 30s. Se activa con un impulso de mando (también de radio), con una duración superior a los 2s

Trimmer
T3

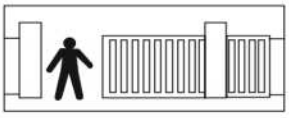

Hombre Presente:

DIP-SWITCH 6

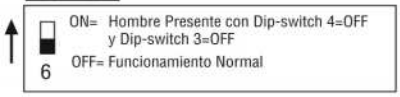

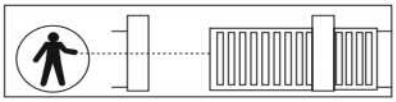

Led de Diagnóstico:

L1 = Alimentación 230V 50Hz está encendido
L2 = Fotocélulas, se apaga con obstáculo presente
L3 = Abre, se ilumina por impulso del mando de abertura
L4 = Cierra, se ilumina por impulso del mando de cierre
L5 = Bloqueo, se apaga por impulso del mando stop
L6 = Radio, se ilumina en cada impulso del transmisor
L7 = Estado de la automación, parpadea durante el movimiento
L8 = Final de carrera cierra, apagado con verja cerrada
L9 = Final de carrera abre, apagado con verja abierta
L10 = Se enciende durante el tiempo programado por el Trimmer T4

- Para la instalación **trifásica**, se aconseja instalar el **soporte de contacto de seguridad** para el corte de baja tensión, conectándolo **en serie con el común del tope de recorrido** (Fig. 9). El corte de baja tensión interviene cada vez que se introduce la llave de desbloqueo o que se quite el capot protector.

En caso de que se conecten los topes de recorrido en posición opuesta al deslizamiento de la verja, hay que invertir entre sí las conexiónes de ambas fases de los topes de recorrido en la caja de bornes del programador, manteniendo el **común fijo** en su propio borne.

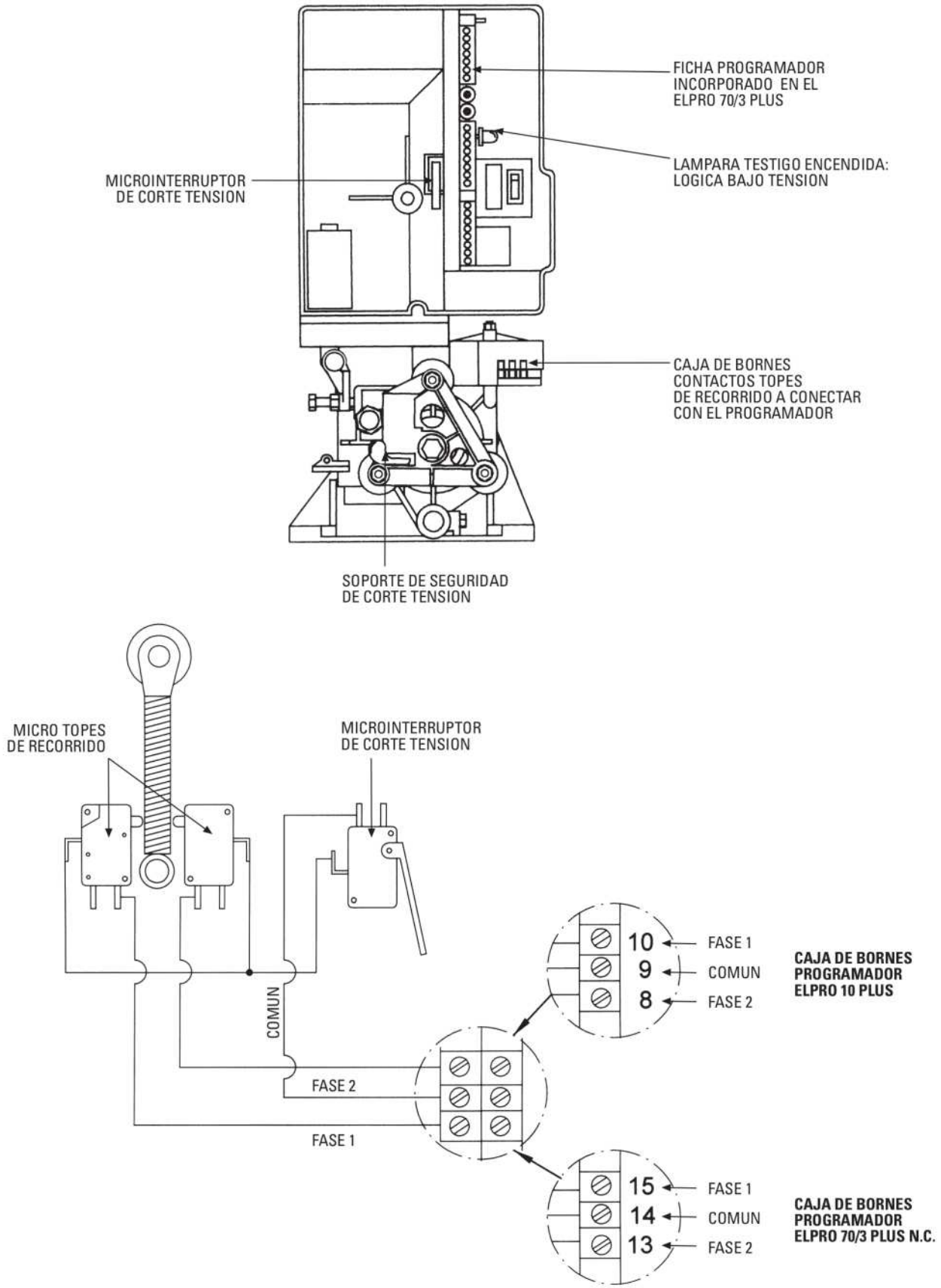

FIG. 9

- Se realizan las conexiónes eléctricas con el motor con arreglo al dibujo de cableado que aparece en las fichas técnicas de los programadores correspondientes (Fig. 7 y 8).
Para invertir el sentido de rotación del motor eléctrico hay que invertir la fase 1 con la fase 2 mientras que el común se **queda fijo** en su propio borne (Fig. 10).

NOTA: EN CASO DE QUE NO HAYA BASTANTE ARRANQUE POR ESCASEZ DE CORRIENTE ELÉCTRICA, AÑADIR UN **CONDENSADOR DE 12,5 μF**, CONECTÁNDOLO EN PARALELO CON AMBAS FASES DEL MOTOR ELÉCTRICO (FIG. 10).

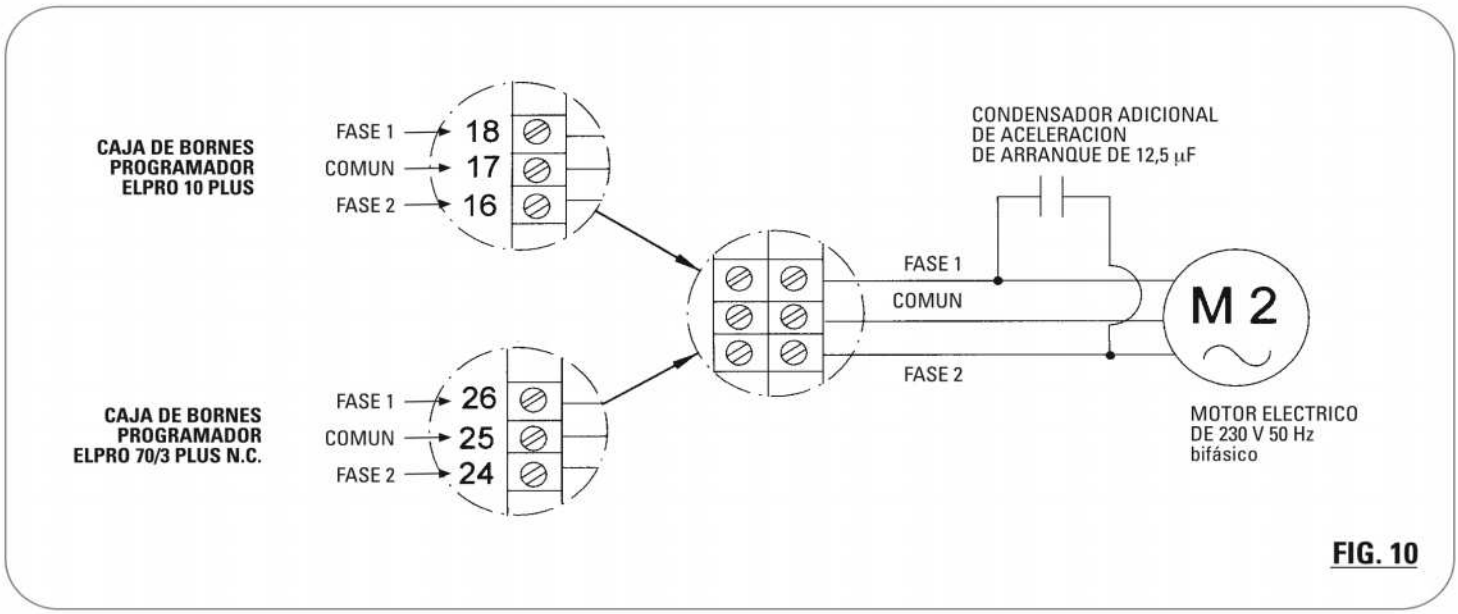

FIG. 10

REGULACION DEL EMBRAGUE

El embrague limitador de par del aparato MEC 200 se encuentra totalmente en baño de aceite y hay que regularlo en relación con el peso de la verja.
Para su regulación, girar el **tornillo de palanca** colocado al lado de la automatización (Fig. 11) por medio de la **llave de desbloqueo E17** que se suministra en dotación: desatornillar la **contratuerca**, a continuación atornillando el tornillo en **sentido horario se aumenta la fuerza de tracción**, desatornillándolo se disminuye dicha fuerza. Una vez acabada la regulación, apretar firmemente la **contratuerca**.

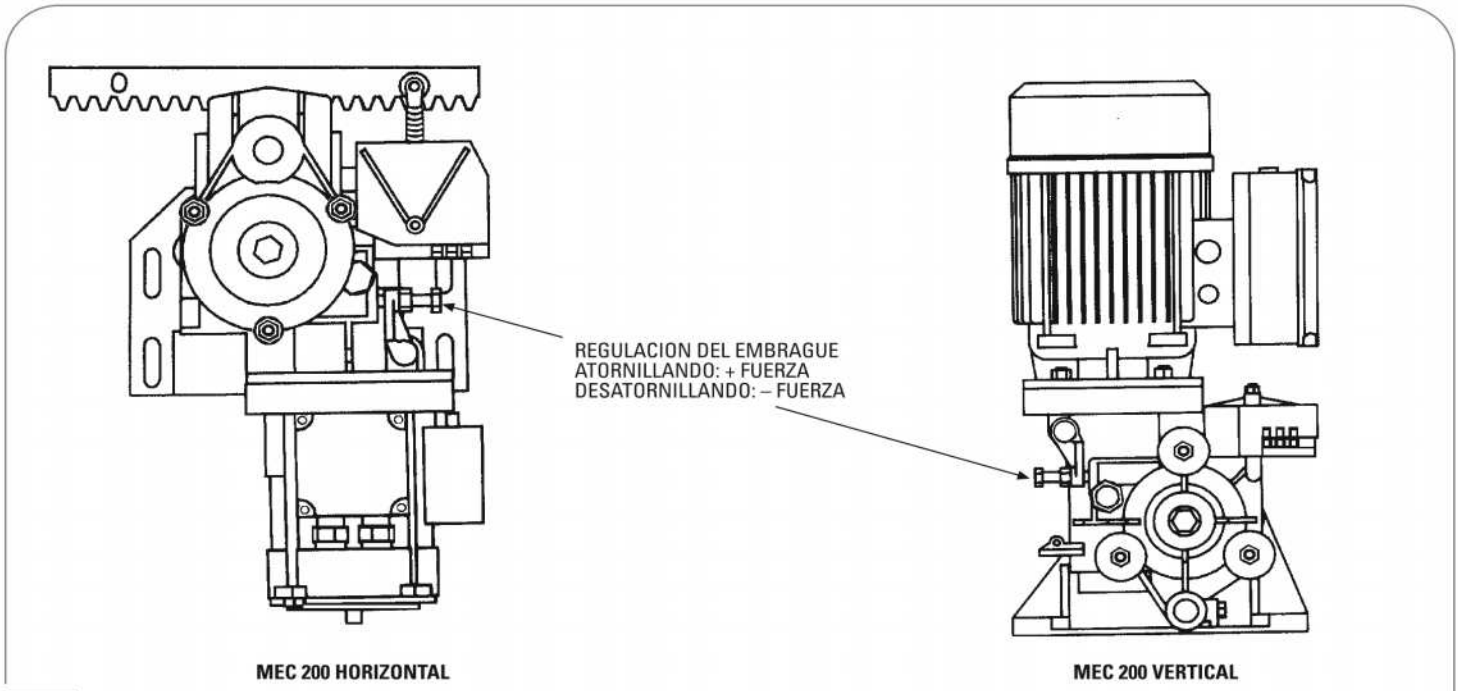

FIG. 11

TABLAS DATOS TECNICOS

MOTOR ELECTRICO					
	MONOFASICO	TRIFASICO	MONOFASICO	TRIFASICO	TRIFASICO
Potencia suministrada	0,37 KW (0,5 CV)	0,37 KW (0,5 CV)	0,73 KW (1 CV)	0,73 KW (1 CV)	1,1 KW (1,5 CV)
Tensión de alimentación	230 V	230/400 V	230 V	230/400 V	230/400 V
Frecuencia	50/60 Hz	50/60 Hz	50/60 Hz	50/60 Hz	50/60 Hz
Potencia absorbida	510 W	575 W	1'130W	1'030 W	1'500 W
Corriente absorbida	2,4 A	2,1-1,2 A	5,7 A	3,7-2,2 A	5,1-3 A
Velocidad motor	1'380 rev/min	1'380 rev/min	1'380 rev/min	1'380 rev/min	1'380 rev/min
Condensador	20 μF		30 μF		
Funcionamiento intermitente	S3	S3	S3	S3	S3
REDUCTOR MEC 200					
Par nominal máx.	40 Nm	40 Nm	80 Nm	80 Nm	110 Nm
Relación	1:32	1:32	1:32	1:32	1:32
Velocidad de deslizamiento	9,6 m/1'	9,6 m/1'	9,6 m/1'	9,6 m/1'	9,6 m/1'
Temperatura aceite	-20°C +80°C	-20°C +80°C	-20°C +80°C	-20°C +80°C	-20°C +80°C
Tipo de aceite (AGIP ROTRA THT)	W 80 - Kg 0.22	W 80 - Kg 0.22	W 80 - Kg 0.22	W 80 - Kg 0.22	W 80 - Kg 0.22
Grado de protección	IP 557	IP 557	IP 557	IP 557	IP 557
Peso MEC 200 vertical	19 Kg	18 Kg	23 Kg	21 Kg	25 Kg
Peso MEC 200 horizontal	19,5 Kg	18,5 Kg	23,5 Kg	21,5 Kg	25,5 Kg
Peso de la puerta máx.	400 Kg	450 Kg	800 Kg	850 Kg	1'200 Kg
Ciclo de funcionamiento	25 seg. Abertura - 30 seg. Pausa - 25 seg. Cierre Duración de un ciclo completo 80 s Ciclos completos de Abertura-Pausa-Cierre: 45 ciclo/hora Ciclos completos Anuales: (8 horas diarias de funcionamiento): 131'000 ciclos				

PROGRAMADOR ELPRO 10 PLUS			
Suministro de corriente	230 / 400 V	Transformador de potencia Esp.	20 VA
Salida Tensión	230 V - 25 W	Núcleo magnético	1,5 W / 0,5 Espesor
Salida baja tensión	24 V - 10 W	Tensión	0-230 V
Potencia de salida M.E. máx.	1'100 W	Salida	0-12-18-24 V
Fusibles de línea	5 A	Frecuencia de funcionamiento	50-60 Hz
Fusibles secundarios	1A - 630 mA	Aislamiento	4 Kv x 1'
Mando	Abre-Parada-Cierra	Interruptor de línea	T215K Mark SAA
Dimensiones de la caja	290x205x140	Capacidad de contacto	15A 250 V CA
Grado de protección	IP 437		
Relé Elesta marca	VDE-CSA-DEMCO-SEV 10 A 230 V 4 A 400 V		

VISTA EN CORTE CON FRENO (a petición) Y LLAVE DE DESBLOQUEO

Dib. núm. 3404

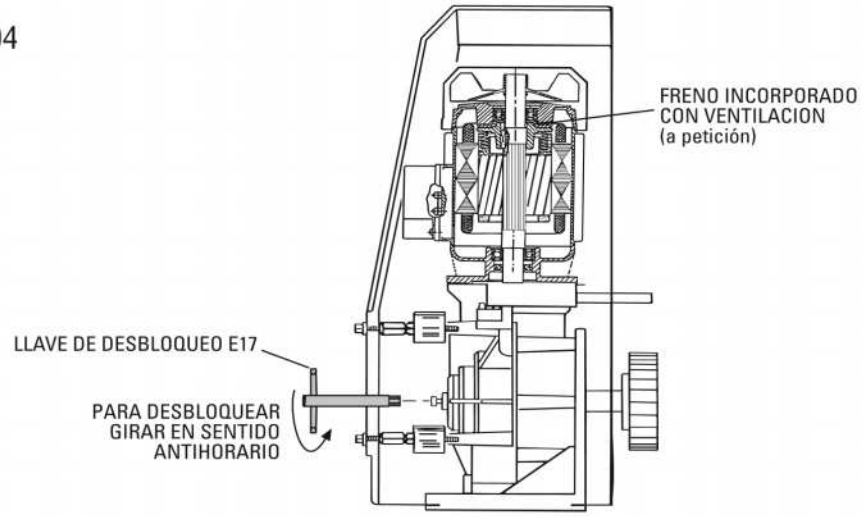

FIG. 12

MEC 200 HORIZONTAL

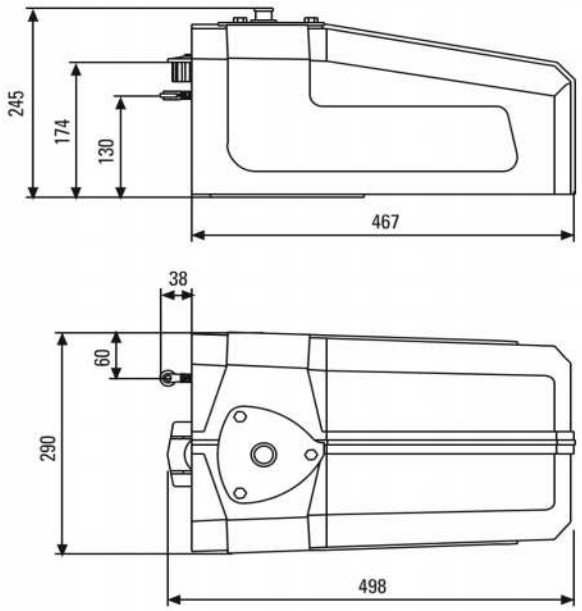

MEC 200 VERTICAL

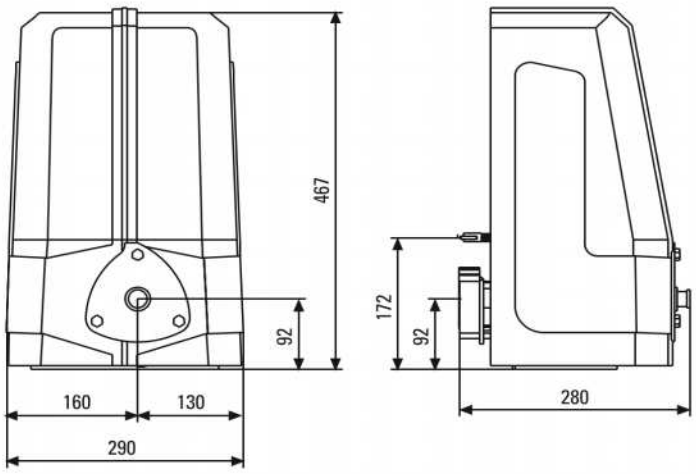

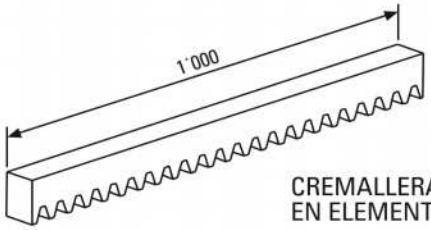

CREMALLERA SUMINISTRADA
EN ELEMENTOS DE 1 metro

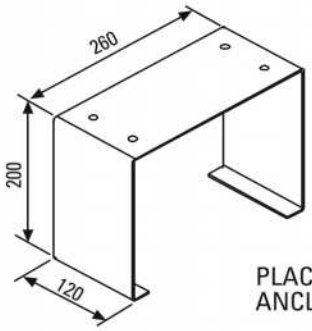

PLACA DE
ANCLAJE

FIG. 13

COMPONENTES PARA LA INSTALACION DEL APARATO MEC 200

MEC 200 VERTICAL

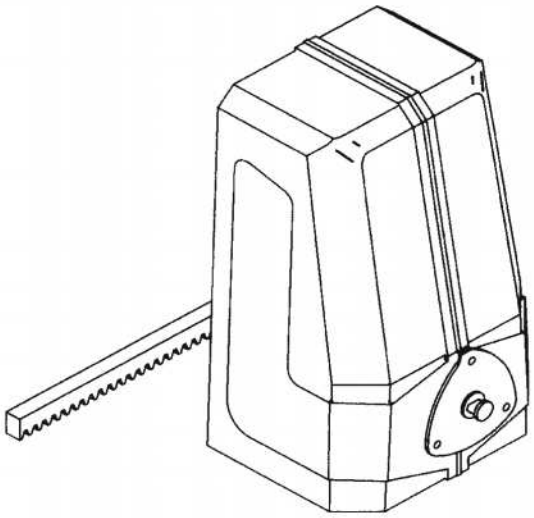

MEC 200 HORIZONTAL

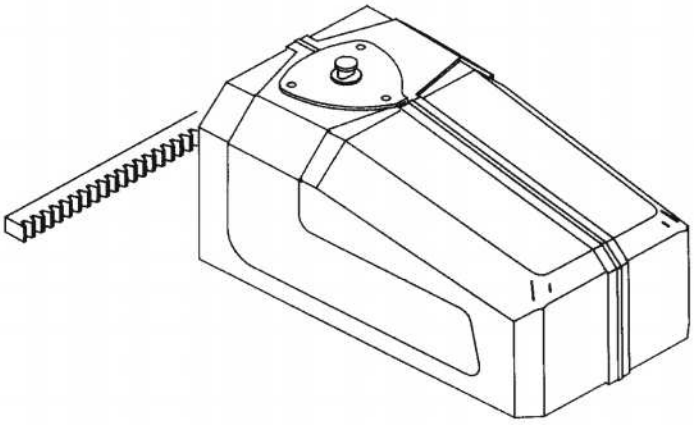

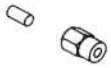

DISTANCIADORES
DE SUJECION CREMALLERA

RANURAS DE TOPES DE
RECORRIDO EN LA VERJA
CON BULONES

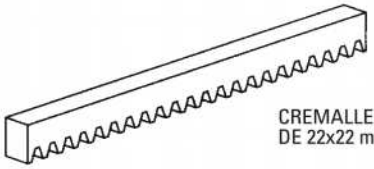

CREMALLERA EN ACERO
DE 22x22 mm DE ESPESOR

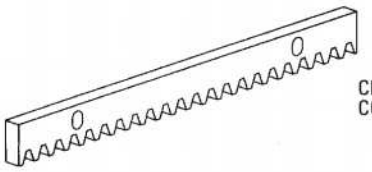

CREMALLERA EN ACERO
CON RANURAS DE SUJECION

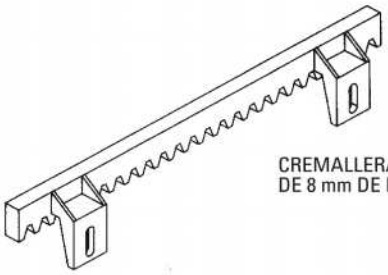

CREMALLERA EN NYLON
DE 8 mm DE ESPESOR

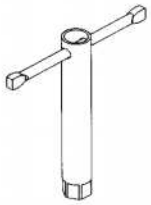

LLAVE DE
DESBLOQUEO E17

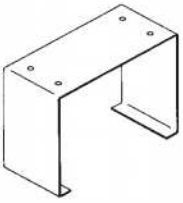

PLACA DE ANCLAJE

DISPOSITIVO DE
CORTE TENSION

FIG. 14

FADINI®
el abre verjas
Made in Italy

MEC 200

AUTOMATISMO PARA PUERTAS CORREDERAS ELECTROMECANICO

10-2007 Lineagrafica.it

CONTROL Y MANTENIMIENTO

Para el rendimiento óptimo del sistema en el curso del tiempo y con arreglo a la reglamentación de seguridad, hace falta realizar el mantenimiento correcto y el monitoreo del sistema entero, ya sea respecto a la automatización como a los aparatos electrónicos instalados y a los cableados de conexión con el mismo, que tendrán que encargarse a personal calificado.

- Automatización electromecánica: un control de mantenimiento cada 6 meses aproximadamente.
- Aparatos electrónicos y sistemas de seguridad: un control mensual de mantenimento.

ADVERTENCIAS

- Antes de realizar cada instalación, realizar un **Análisis de los Riesgos** y intervenir con dispositivos con arreglo a las Normas de Seguridad EN 12445 y EN 12453.
- Es oportuno cumplir todo lo que se describe en este folleto de instrucciones – comprobar que los datos que aparecen en la placa del motor eléctrico sean iguales a aquéllos de la red de distribución.
- Entregar los componentes del embalaje, como por ejemplo cartón, nylon, poliestirol, a empresas especializadas en la recuperación de deshechos.
- En caso de que se quite el dispositivo de accionamiento, no cortar los hilos eléctricos, sino sacarlos de la caja de bornes aflojando los tornillos sujetadores al interior de la caja de derivación.
- Desconectar el interruptor general antes de abrir la tapa de la caja de derivación del cable eléctrico.
- Hay que conectar a tierra todo el automatismo, por medio del cable eléctrico de color amarillo/verde provisto del símbolo correspondiente.
- Se aconseja leer detenidamente las normas, las sugerencias y las observaciones contenida en el folleto de "Advertencias".

FADINI®
el abre verjas
Made in Italy

El desarrollo de la empresa MECCANICA FADINI ha estribado siempre en la garantía de la calidad de sus productos y en la presencia de un sistema de "CONTROL TOTAL DE LA CALIDAD", que garantizan que se mantengan en el curso del tiempo los niveles cualitativos alcanzados y la puesta al día constante con arreglo a las Normas Europeas, con el fin de lograr un proceso continuo de mejora.

La marca "CE" atestigua que el automatismo cumple con los requisitos fundamentales de la directiva europea art.10 CEE 73/23, referente a la declaración del constructor de conformidad de los productos fabricados con arreglo al grupo de normas ISO9000=UNI EN 29000. Las automatizaciones cumplen con las normas de seguridad EN 12453, EN 12445.

CE **MARCA EUROPEA QUE ACREDITA LA CONFORMIDAD A LOS REQUISITOS ESENCIALES DE LA DIRECTIVA 98/37/CE**

- DECLARACION DE CONFORMIDAD
- ADVERTENCIAS GENERALES
- NORMAS EN 12453, EN 12445
- NORMAS CEI EN 60204-1
- CERTIFICADO DE GARANTIA A PETICION DEL CLIENTE

E Directiva **2003/108/CE**
Eliminación de los materiales eléctricos y electrónicos

SE PROHIBE LANZAR EN LOS DESECHOS MATERIALES PERJUDICIALES PARA EL MEDIO AMBIENTE

Timbro installador

meccanica FADINI® s.n.c.
FABRICA AUTOMATIZACIONES VERJAS
Via Mantova, 177/A - 37053 Cerea (Verona) Italy
Tel. +39 0442 330422 r.a. - Fax +39 0442 331054
e-mail: info@fadini.net - www.fadini.net

El fabricante se reserva el derecho de aportar modificaciones al producto sin un aviso previo.

FADINI
el abre verjas

A·D·S AUTOMATIC DOOR SPECIALISTS
Puertas & Portones Automáticos, S.A. de C.V.
¡Nuestra pasión es la Solución!....

»OPERADOR ELECTROMECANICO CORREDIZO MOD.MEC-200 1.5HP.

A·D·S AUTOMATIC DOOR SPECIALISTS

Puertas & Portones Automaticos, S.A. de C.V.

¡Nuestra pasión es la Solución!....

V09.18

(229) 288-1552
portonesautomaticos@adsver.com.mx
portonesautomaticos@prodigy.net.mx

RESIDENCIAL COMERCIAL INDUSTRIAL

MEMBER IDA International Door Association